BARRIÈRES
BARRIÈRE SÉLECTIVE

Conformément à l'arrêté du 15 janvier 2007, notre barrière sélective permet le passage d'un fauteuil roulant d'un gabarit de 0,80 mètres x 1,30 mètres.

loi handicap — mettons-la en place pour que chacun trouve sa place

Réf. 203265

CARACTÉRISTIQUES TECHNIQUES

> Structure : tubes acier Ø 50 mm (accroit la résistance et protège contre les dégradations volontaires) comprenant un élément rotatif et un élément fixe
> Système d'ouverture : pivot assuré par un tube intérieur Ø 89 mm avec butée de limitation de rotation et tube supérieur 100 x 100 mm muni de 2 orifices de graissage
> Accepte le passage de tous types de fauteuils roulants
> Interdit l'accès des véhicules motorisés

Réf. 203215

RECOMMANDATIONS DE POSE

> Fixation sur platines (crosses de scellement fournies)
> Montage facile : "bras" de l'élément rotatif à visser sur le pivot

RÉFÉRENCES

Galva	203215
Peint/galva	203265

SCHÉMA

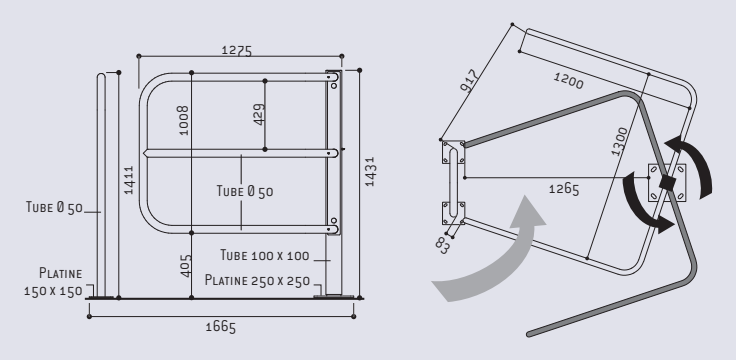

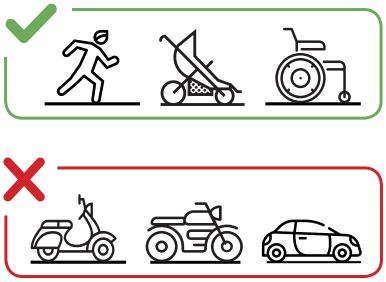

FINITION PEINTURE

> Acier galvanisé ou peint sur galva selon nos coloris

RAL 3020 — RAL 3004 — RAL 5010 — RAL 6005 — RAL 8017 — Galva

RAL 7044 — RAL 9010 — RAL 9005 — Gris PROCITY® — Aspect Corten