PREFABAT
Mobilier Urbain Défensif

BORNE B220

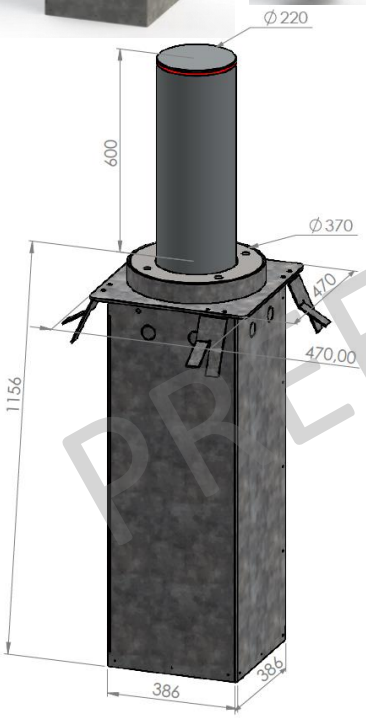

Borne B220

La borne B220 électronique Préfabat permet la régulation du trafic. Elle limite les accès aux pistes cyclables, aux centres culturels etc.. Elle offre une bonne sécurisation des voiries, marchés et lutte contre les tentatives de « rodéo » urbain. Idéal en centre-ville pour les voies piétonnes, la borne empêche tout véhicule de passer mais laisse libre passage aux services d'urgence grâce au système breveté polycode. Le pilotage à distance ou l'intégration d'un système LAPI permet à celle-ci de multiplier ces possibilités de fonctionnement, le tout en garantissant un accès privilégier aux services de secours.

Clé pompier pour serrure polycode

Serrure polycode pour déverrouillage d'urgence

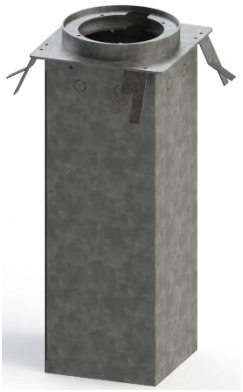

Fût perdu

Caractéristiques techniques :

DIMENSIONS L x l x H		CARACTÉRISTIQUES	
BORNE	FUT PERDU	**Matériaux**	Inox 304L
		Ouverture	~5s
Ø370mm (Collerette)	700mm	**Fermeture**	~5s
Ø220mm (Borne)	700mm	**Déblocage**	Électrovanne
1100mm (Fermée)	1156mm		
1700mm (Ouverte)			

OPTIONS		
L.A.P.I	GSM	TAG
F.A.P	Horloge d'ouverture programmé	

Tête de borne en inox 304L
Groupe intégré
Montage facilité grâce au fût perdu
Possibilité d'intégration sur ouvrage existant
Système breveté

Document confidentiel, ne pourra être divulgué sans un accord écrit de la société Préfabat, sous peine de poursuite auprès des autorités compétentes.